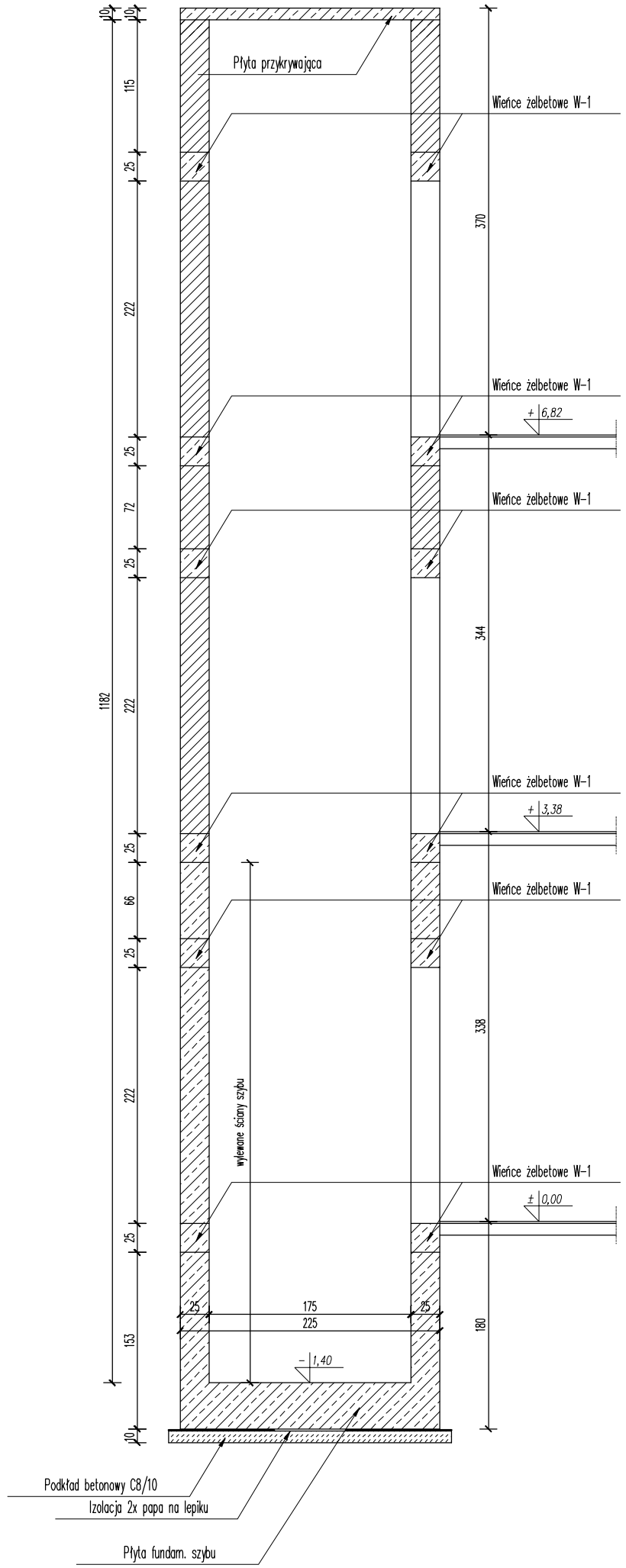

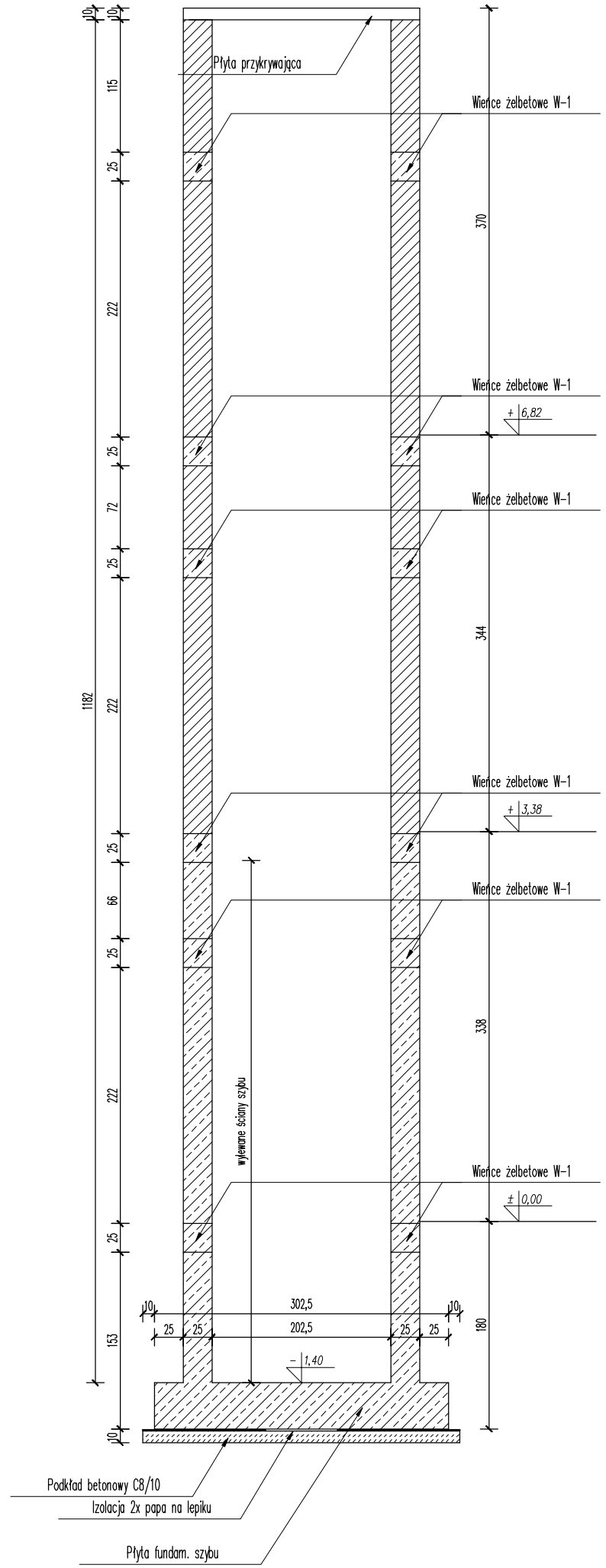

Położenie otworów drzwiowych szybu windowego wg. specyfikacji i rysunków technicznych wybranego producenta dźwigu.

BETON C20/25 (B25)
STAL ZBROJENIOWA
- A- IIIN (ø)
- A- 0 (ø)

Temat:	BUDYNEK USŁUGOWY	
Nazwa opracowania:	PROJEKT ARCHITEKTONICZNO – BUDOWLANY CZĘŚĆ KONSTRUKCYJNA	
Adres:	dz.1365 obr. 205, m.Przemyśl, Wybrzeże JPII	
Inwestor:	Polskie Stowarzyszenie na Rzecz Osób z Upośledzeniem Umysłowym, Koło w Przemyślu z siedzibą Wybrzeże Ojca Św. JPII 78, 37-700 Przemyśl	
Projektant: nr upr.:	mgr inż. Wojciech Jaśkowski upr. nr: WBPP/ZNB/IUB/108/3.17/89/82	podpis:
Sprawdzający: nr upr.:	inż. Jacek Baran upr. nr: PDK/0167/PWOK/07	podpis:
Opracowanie:	mgr inż. Mateusz Szczygielski	podpis:
Skala 1:50	data opracowania: Sierpień 2016r.	Nr rys.:
Nazwa rys.:	KONST. SZYBU WINDOWEGO–PRZEKROJE	